PŮDORYS VZT PLOŠINY DEMONTOVANÉ KONSTRUKCE

m 1:50

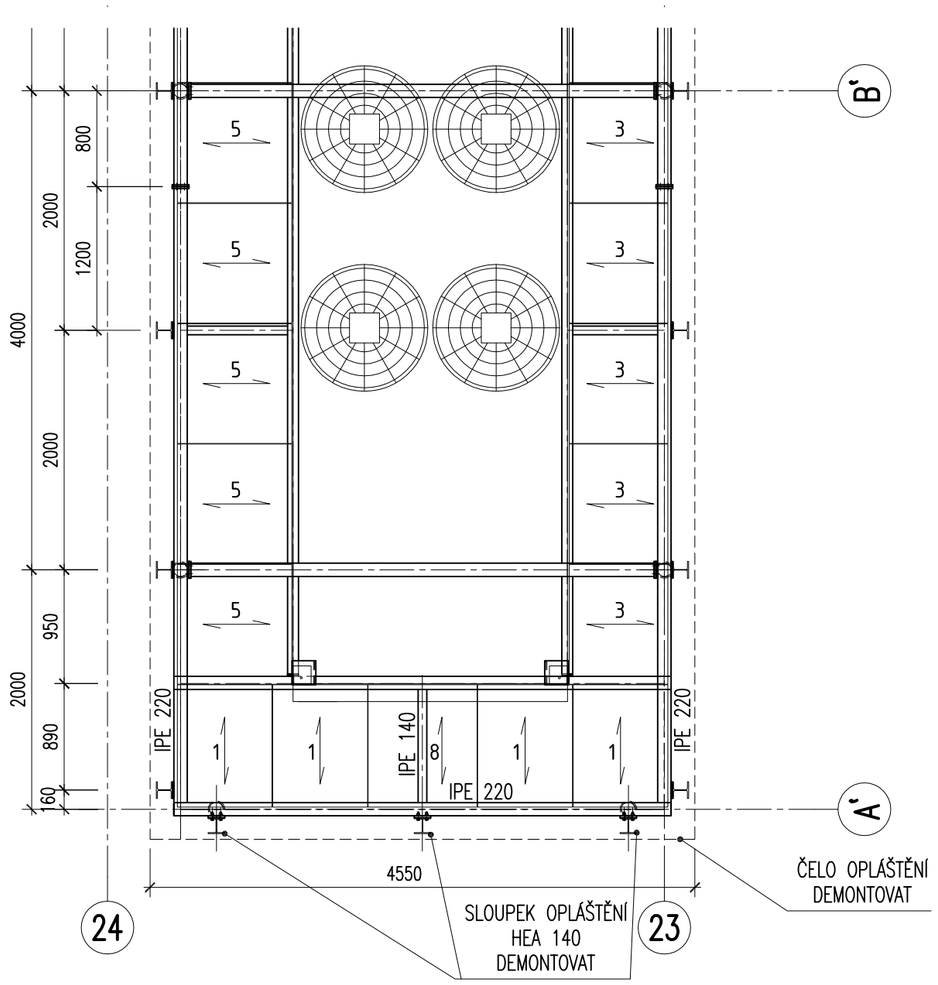

PŮDORYS KOTVENÍ DOPLNĚNÉ SLOUPKY

m 1:50

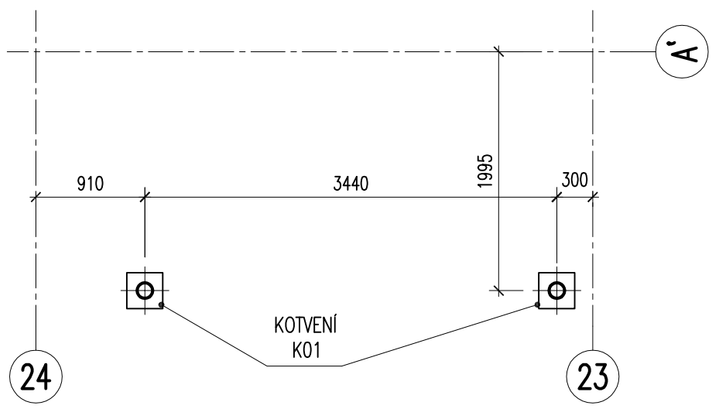

ŘEZ 2–2

m 1:10

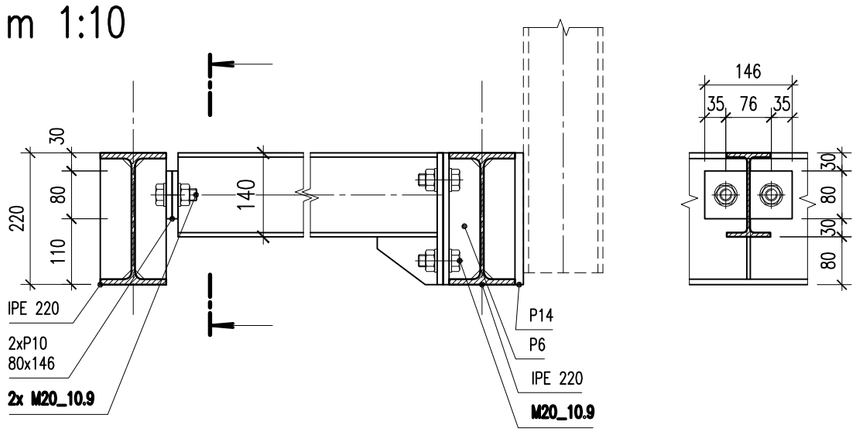

PŮDORYS VZT PLOŠIN DOPLNĚNÉ KONSTRUKCE

m 1:50

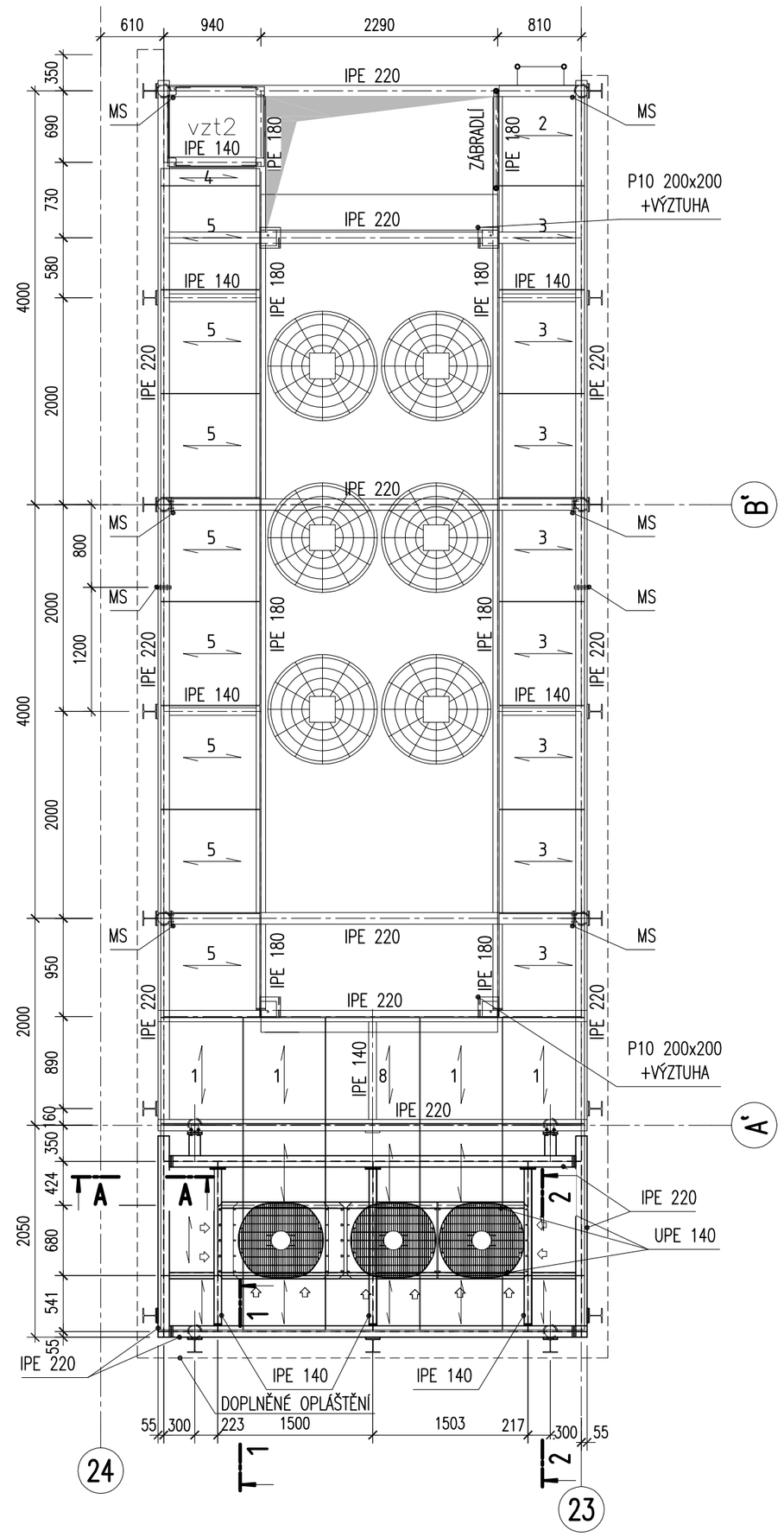

ZÁRODEK PRO SLOUPEK OP

m 1:10

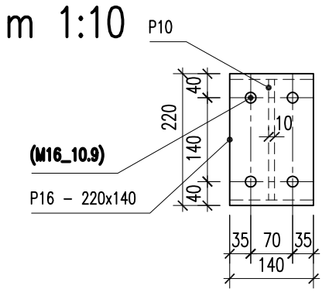

POZNÁMKA:

POVRCHOVÁ ÚPRAVA PLOŠIN VZT A MĚŘÍCÍCH PLOŠIN:
ŽÁROVÝ POZINK

VIZ T.Z.

ŘEZ 1–1

m 1:10

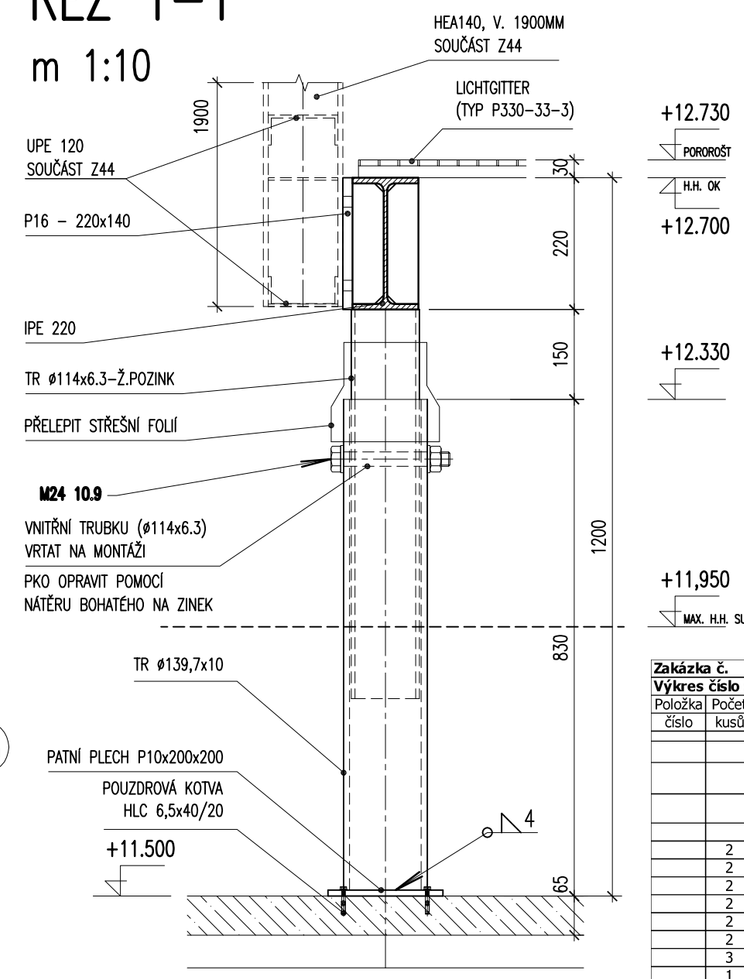

KOTVENÍ K01

m 1:10

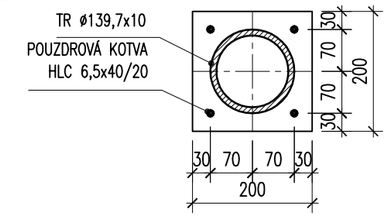

ŘEZ A–A

m 1:10

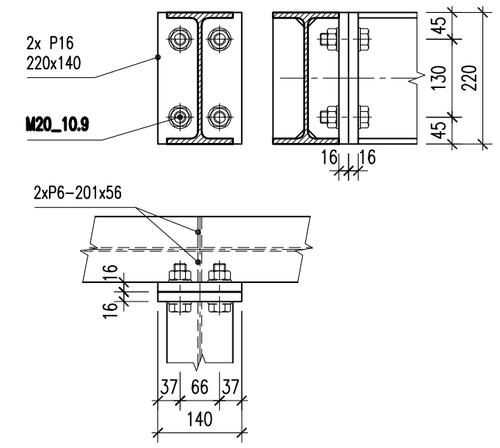

Zakázka č.						VÝPIS MATERIÁLU				List č. :	
Výkres číslo :							Číslo :				
Položka číslo	Počet kusů		Průřez			Délka	m'	Hmotnost jedné pol.	celkem	Jakost materiálu	Poznámka
		Doplňované konstrukce									
		Profily VZT plošiny konstrukce									
	2	P	10	x	200	200		3,1	6,3	S235	
	2	TR 137,9x10				820	31,54	25,9	51,7	S235	
	2	TR 114x6,3				650	16,73	10,9	21,8	S235	
	2	IPE 220				1945	26,20	51,0	101,9	S235	
	2	IPE 220				4040	26,20	105,8	211,7	S235	
	2	IPE 220				263	26,20	6,9	13,8	S235	
	3	IPE 140				1645	12,90	21,2	63,7	S235	
	1	UPE 140				3000	12,40	37,2	37,2	S235	
	1	UPE 140				4040	12,40	50,1	50,1	S235	
	15	P	16	x	140	220		3,9	58,0	S235	
	6	P	10	x	80	146		0,9	5,5	S235	
	6	P	10	x	140	220		2,4	14,5	S235	
	22	P	6	x	56	201		0,5	11,7	S235	
								celkem	**648**	**kg**	
						Drobný a spojovací materiál 5%			**32**	**kg**	
								Celkově:	**680**	**kg**	
		Pokrytí ocelové konstrukce									
		POROROŠT LICHTGITTER (TYP P330-33-3)							8,2	m^2	

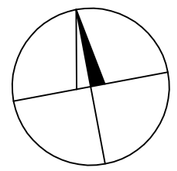

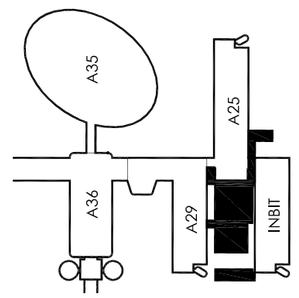

ZÁMEČNICKÝ VÝROBEK Z42

± 0,000 = 281,700 BPV

Revize	Datum	Jméno	Podpis	Popis revize

Generální projektant:

PAK — PROJEKČNÍ ARCHITEKTONICKÁ KANCELÁŘ SPOL. S R.O. — ING. ARCH. V. STEINHAUSEROVÁ GOMKEND 11 602 00 BRNO — PAK@SKY.CZ WWW.ARCH.CZ T +420 541 642 238 F +420 541 217 951

Hlavní projektant	Ing.arch.K.Steinhauserová		Projektant profese
Zástupce hl.projektanta	Ing.Hana Svobodová		PAK
Vypracoval	Ing. Pavel Báča		
Objednatel	Masarykova univerzita		
Stavba		Stupeň	DVD
DOBUDOVÁNÍ CETOCOEN OP VVV		Datum	2017/10/06
		Zak. č.	3270
Objekt	SO 304 SB SPECIMEN BANK	Formát	6 x A4
Část	01 - STAVEBNÍ ŘEŠENÍ	Měřítko	1:50,10
Název výkresu		Č. výkresu	Revize
ROZŠÍŘENÍ VZT PLOŠINY NA STŘEŠE A29		**014**	**00**

Stavba	Stupeň	Číslo PS-SO	Část	Výkres	Revize
REC SB	**DVD**	**D 304 SB**	**01**	**014**	**00**